Prolamy s.r.o. (eshopit.cz)
michal.kriz@prolamy.cz
474 550 103

06.05.26 17:22:05

PLANET ICS-110

Cena celkem:	**2 412 Kč**
	(bez DPH: 1 993 Kč)
Běžná cena:	**2 653 Kč**
Ušetříte:	**241 Kč**
Kód zboží:	NETPLA2285
Part No.:	ICS-110
Záruka:	26 měs.
Stav:	Nové zboží

Popis

PLANET ICS-110

Konvertor **RS485/422/232 na TCP/IP** protokol. Převodník IP komunikace (LAN 10/100Mbit/s Ethernet) na sériové linky typů RS-485, RS-422 a RS-232. Typ sériové komunikace je volitelný.

Přenos sériové komunikace po IP protokolu je **zvláště využíván pro sběr dat, řídící automaty a ovládání kamerových systémů**. Rovněž je náhradou fyzické konverze sériového protokolu do jiného přenosového média. Prakticky neomezeně prodlužuje dosah sériové komunikace.

Konvertor ICS-110 umožňuje efektivní vzdálenou správu skrze **Web, Telnet či VCOM**. Podporuje aplikační i sériové provozní režimy pro připojení alarmu nebo IP adresy, což šetří čas správce sítě při detekci a lokalizaci síťových problémů bez nutnosti vizuální kontroly kabeláže a zařízení.

Schopnost práce s vymezovačem znaků:

- možnost zadání počátečního a koncového znaku, který určuje začátek a konec komunikace sériového zařízení. Data nejsou po Ethernetu odesílána dříve, než je přijat koncový znak
- možnost nastavit příjem ze sériového portu tak, aby pokud obsahuje určitý znak byla komunikace ignorována

Lze nastavit pevnou dobu po níž se nemá komunikace provádět (např. pro úsporu telek. nákladů).

ZÁKLADNÍ SPECIFIKACE

Fyzické vlastnosti:

Porty: 1× RS-232/422/485, 1× RJ-45 10/100BASE-TX
Provedení: desktop, DIN lišta, na zeď
Podpora OAM: ne
Napájení: externí zdroj 5 V DC, 2 A, příkon max. 5,5 W
Ochrana: ESD do 6 KV
Provozní teplota: -10 až 60 °C
Rozměry: 97 × 70 × 26 mm
Hmotnost: 184 g
Lze instalovat do šasí: MC-700, MC-1500, MC-1500R

Funkce administrace:

Správa: Web, Telnet, VCOM, SNMP v1, v2c
Verze IP protokolu: IPv4, IPv6
Diagnostika: utilita pro automatické vyhledávání Planet Smart Discovery
Operační režim: TCP server, TCP klient, UDP klient, VCOM, RFC2217, Telnet server, Modbus konvertor server/klient, master, slave

---

Porovnání modelů

Model		ICS-100/105A	ICS-110/115A
Image			
Serial Interface		DB9 RS-232 / RS-422 / RS-485	
Fast Ethernet Interface		10/100BASE-TX (ICS-100/110) 100BASE-FX (ICS-105A/115A)	
Management		• Web management • PLANET Smart Discovery Utility	• Web Management, VCOM Utility • Telnet console management • PLANET Smart Discovery Utility
Operation Mode		• Virtual COM port • TCP server / TCP client • UDP Client • Telnet server • Pair master / slave connection	• Modbus converter server / client • RF2217 • Virtual COM port • TCP server / TCP client • UDP • Serial Telnet • Pair connection
Software	Network	IPv4	IPv4 and IPv6
	NTP	-	Yes
	Syslog	-	Yes
	SNMP/SNMP Trap	-	SNMP v2c
Operating Temperature		0~50 degrees C	-10~60 degrees C

Convert Serial Communication to IP Networking

Remote Management

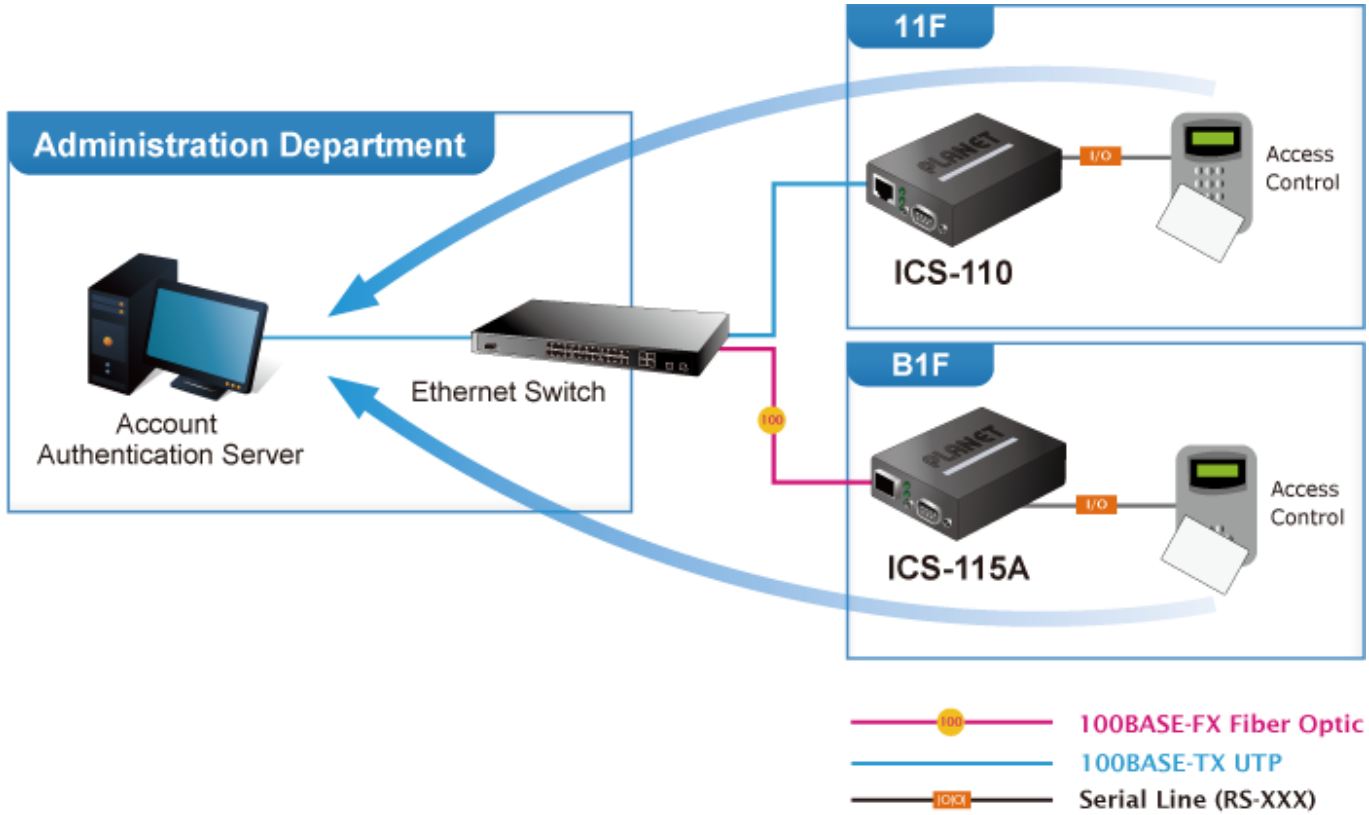

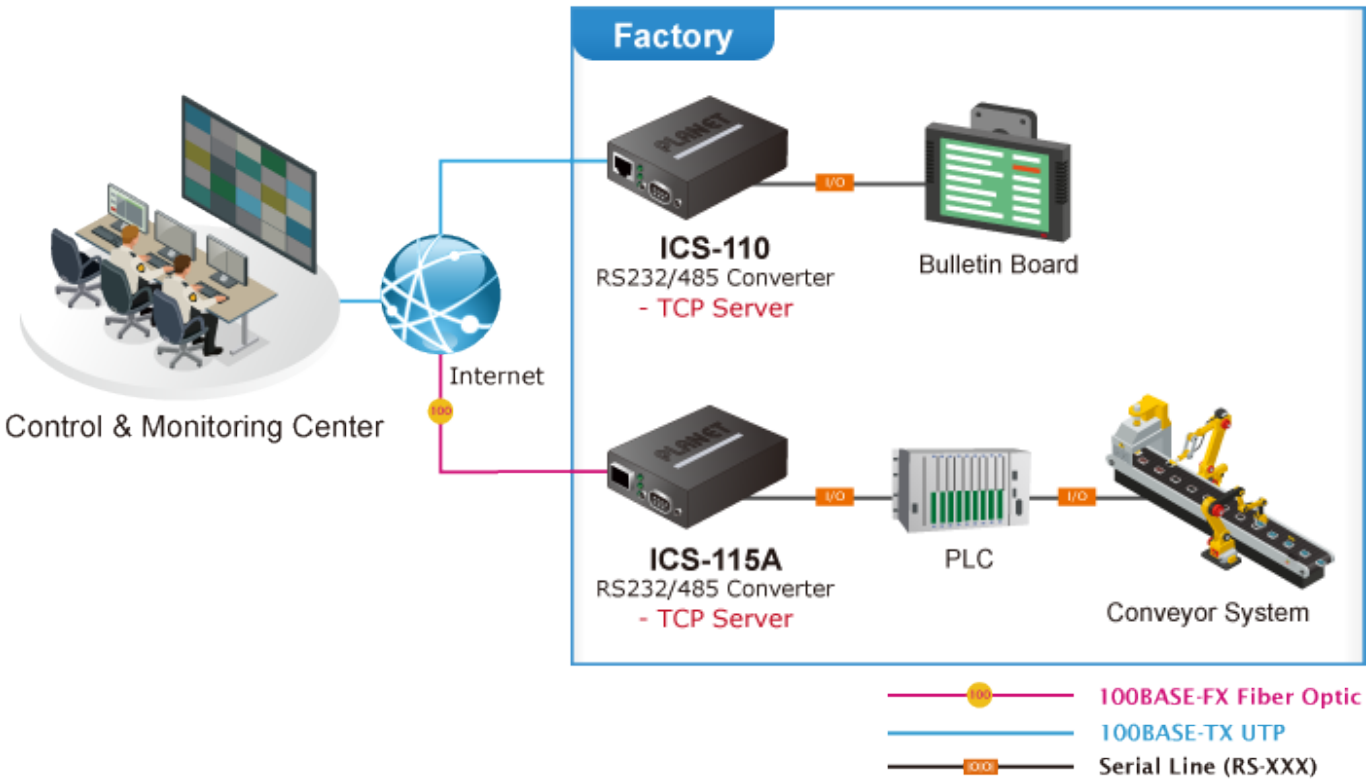
Factory
ICS-110
RS232/485 Converter
- TCP Server
Bulletin Board
Control & Monitoring Center
Internet
ICS-115A
RS232/485 Converter
- TCP Server
PLC
Conveyor System
100BASE-FX Fiber Optic
100BASE-TX UTP
Serial Line (RS-XXX)